SAGA

Design luminaire : Cécile PLANCHAIS

ECLATEC

SAGA

Design luminaire : Cécile PLANCHAIS

SAGA écrit un nouvel épisode de l'éclairage urbain.

Sa lyre, subtilement contemporaine, porte l'histoire d'un luminaire né de la rencontre heureuse des formes et de la technologie.

De jour, la silhouette de **SAGA** raconte dans la discrétion le récit d'un compromis apaisé mêlant modernité et intemporel. De nuit, **SAGA** accompagne les citadins de sa présence à la fois protectrice et bienveillante.

MODULE ORALED

MODULE SEOLED

BARRETTES BLS INTÉGRÉES

ECLATEC

SAGA

Design luminaire : Cécile PLANCHAIS

SAGA Présenté avec le module ORALED 1

SAGA Présenté avec le module SEOLED 1

DESCRIPTIF

- Corps, capot, palette et module en fonderie d'aluminium injecté
- Finition par thermolaquage polyester, teintes au choix
- IP 66
- Sources ; 2 versions :

  Modules ORALED 1 et 2 :
  - équipés d'une monolentille **ORALENS** en PMMA **IK 08**, couleur du module en gris 2150 sablé ou 2900 sablé
  - températures moyennes de couleur standard : 3000 K ou 4000 K

  Modules SEOLED 1 et 2 :
  - équipés de BLS à lentilles **QUADRALENS** avec vasque en verre **IK 08**, couleur du module en gris 2150 sablé ou 2900 sablé
  - températures moyennes de couleur : 2400K, 2700K, 3000 K ou 4000 K
- Classe I ou II
- Luminaire éligible aux Certificats d'Économie d'Énergie
- Luminaire disponible en source conventionnelle

ÉTANCHÉITÉ

- Degré d'étanchéité IP 66 selon norme EN 60529
- Joint silicone pneumatique extrudé
- Presse-étoupe à ancrage
- Respiration du luminaire par filtre à charbon actif

REPÈRES CITOYENS

- Bilan matière : Aluminium 88%, Acier 5%, Plastique 2%, Autres 5%
- Conforme à la directive européenne RoHS
- Taux de recyclabilité élevé

CONFORMITÉ À L'ARRÊTÉ « LIMITATION DES NUISANCES LUMINEUSES » DU 27 DÉCEMBRE 2018 [hors zones de restriction spécifiques] :

Toutes versions du luminaire Saga :

- ULR du luminaire : 0%
- Code de Flux CIE n°3 : supérieur à 95 %
- Températures de couleur selon prescriptions légales (version BLS : 2400 K à 3000 K)
- Densité surfacique déterminée par le bureau d'études ECLATEC après analyse des données du projet
- Lumière intrusive :
  - en option, coupe-flux adaptables sur sources LED
  - préconisations d'installation permettant de définir l'intrusion lumineuse
- Fourniture par flashcode de l'ensemble des informations obligatoires nécessaires au gestionnaire

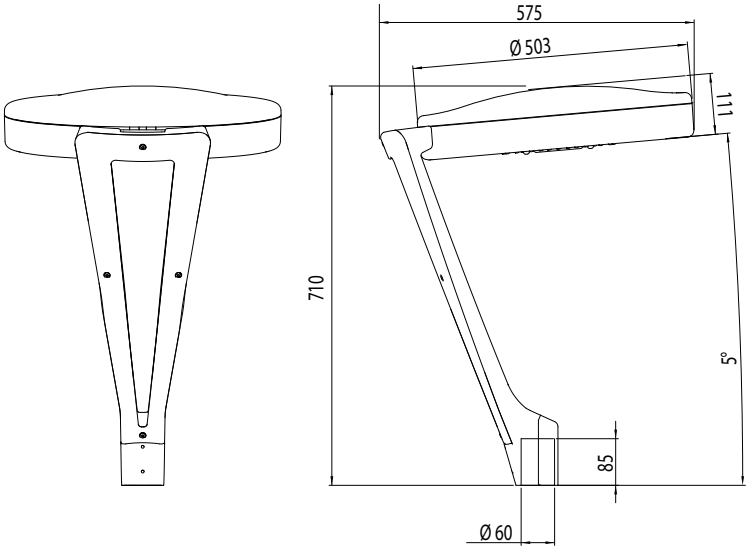

DISTRIBUTIONS PHOTOMÉTRIQUES

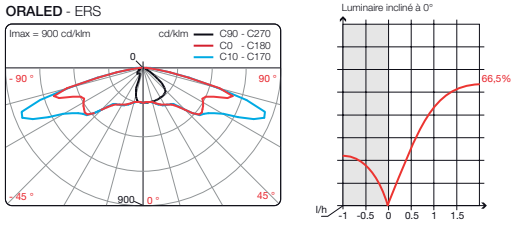

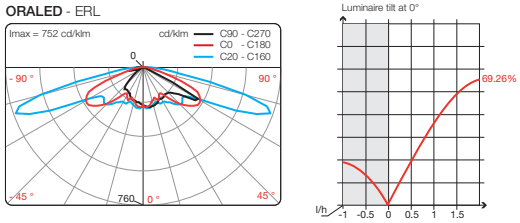

INTERFACES MÉCANIQUES

- Fixation coiffante sur mât Ø 60 / 62 mm
- Fixation coiffante sur mât Ø 76 mm spécifique avec embout réducteur Ø 60 mm / l = 85 mm, embout B
- Luminaire pré-incliné à 5°

POINTS CLÉS

		SAGA
Montage		Coiffant mât Ø 60 / 62 mm et Ø 76 mm avec adaptateur. Blocage par vis
Dimensions	**Diam.** **Haut.**	503 mm 710 mm
Poids		13 kg
SCx		0,15 m²
Modules		**ORALED 1**
		SEOLED 1
Maintenance		Modules amovibles
Lentilles et distributions		**ORALENS** : ERS, ERL, ECL, LRM
		QUADRALENS : ERS, ERL, ERE, LRS, LRL, PFA, EPD, EPG, ETS, ECa
OPTIONS	**COUPE-FLUX** (1) (montage usine ou site)	o
	SMART-READY® (2) **by Eclatec** (construction)	o
	DALI (construction)	o
	CA5 (programmation usine)	o
	FC (programmation usine)	Compatible avec version standard et options CA5, DE+CA5 ou DALI
	DE + CA5 (programmation usine)	o
	DE (réglable sur site)	o
	DE + COM (réglable sur site)	o
	DEDP (réglable en pied de mât)	o
	REP + CA2P (réglable en pied de mât)	o

(1) Coupe flux sauf pour EPD, EPG, ECa

(2) Préconfiguration système communiquant : driver type Sensor Ready câblé et socle selon consortium Zhaga

Légende :

● Série O Option – Non disponible

E/**L**/**P** : Eclairement/Luminance/Projection, **R**/**C**/**T**/**F**/**P** : Route/Circulaire/Trottoir/Faisceau/Passage piéton, **E**/**S**/**L**/**A**/**D**/**G** : Etroite/Standard/Large/Asymétrique/Droite/Gauche, **REP :** Courant Réglable en pied de mât, **CA2P :** Calculateur d'Abaissement 2 plages, réglable en pied de mât, **CA5 :** Calculateur d'Abaissement 5 plages, **DE :** Détecteur de présence, **DEDP :** Détecteur de présence Déporté réglable en pied de mât, **DE + CA5 :** Détecteur de présence et Calculateur d'Abaissement, **DE + COM :** Détection communicante sans fil, **DALI :** Compatible avec le protocole DALI, **FC :** Flux Compensé

OPTION RÉDUCTION FLUX ARRIÈRE

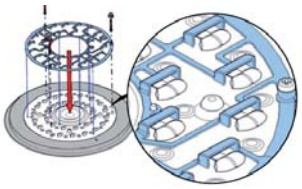

Coupe flux version ORALED

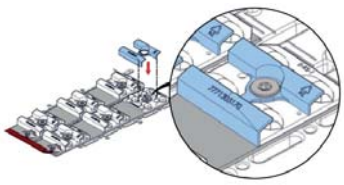

Coupe flux version SEOLED

MAINTENANCE

Ouverture et fermeture

Ouverture sans outil de la partie supérieure du capot du luminaire par palette {1}

Maintien du luminaire en position ouverte par une béquille de sécurité

Maintenance module LED

Accès direct au module

Déconnexion rapide de l'alimentation

Module amovible interchangeable sur site

ECLATEC

SAGA • PROPOSITIONS D'ENSEMBLES

Design luminaire : Cécile PLANCHAIS

ECLATEC

41 rue Lafayette, CS 20069 Maxéville
54528 Laxou cedex, France
Tél : +33 (0)3 83 39 38 00
www.eclatec.com

Edition
07/2019

Toute reproduction de ce document est interdite sans l'autorisation préalable écrite d'ECLATEC - Copyright ECLATEC 2019 - Document et photographies non contractuels. La description des appareils ainsi que les cotes mentionnées ne sont données qu'à titre indicatif et ne sauraient constituer un engagement pour notre société qui se réserve le droit d'y apporter sans préavis toutes les modifications qu'elle jugera nécessaires.
Service Communication Eclatec - Crédits photographiques : ©Eclatec, ©iStock