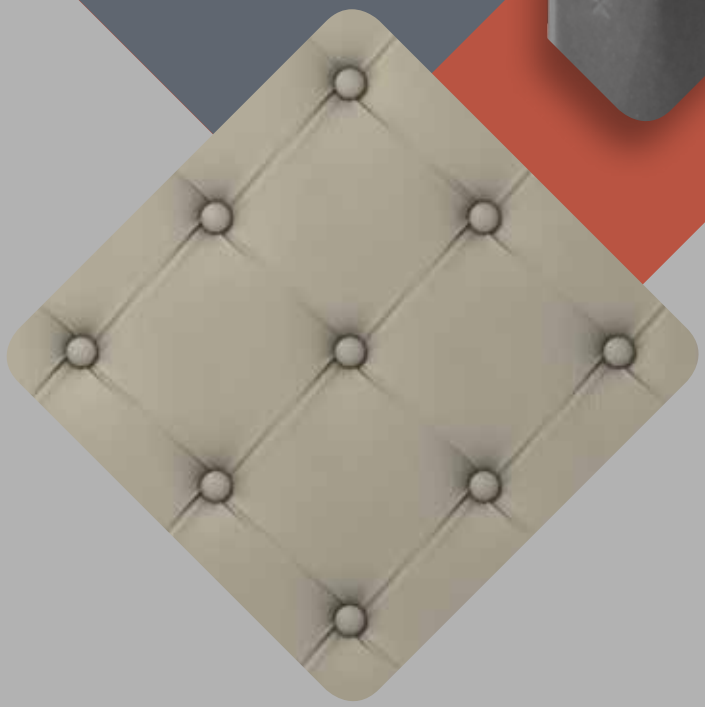

SOLUTIONS
BOIS
SUBLIMATION
PIXEON
STRIUM

Ghm ECLATEC

Les Solutions Bois lamellé collé

Le concept Bois ECLATEC un concept moderne et respectueux de l'environnement, appliqué à l'éclairage.
Associant qualités esthétiques et mécaniques, le bois est un matériau durable et renouvelable dont l'utilisation s'impose comme la solution pertinente à la préservation de la nature.

Offrant de multiples possibilités, les ensembles bois savent s'intégrer dans les sites les plus exigeants.

Les atouts environnementaux

Le bois lamellé collé provient d'essences issues de forêts cultivées européennes.
Son exploitation rationnelle assure la reconstitution de la ressource forestière.

La croissance d'1kg de bois au sein d'une forêt en plein développement permet d'absorber 1,5 kg de CO_2 et de produire 1 kg d'oxygène.

L'impact environnemental relatif à l'utilisation des colles est maîtrisé par la mise en œuvre de techniques de décantation et de traitement biologiques.

Normalisation

Parfaite adéquation des essences utilisées à l'élaboration des lamellés collés.

Résistance de classe 3 suivant norme EN 335

Suppression des défauts, nœuds, aubier selon norme EN 518 - EN 519

Traitement fongicide

Certification ACERBOIS GLULAM :
- Classe de résistance selon norme EN 386 et EN 1194
- Classe d'utilisation selon norme EN 350
- Traitement à vocation de préservation anti-termites
- Type d'adhésif utilisé selon normes EN 301 – EN 302
- Utilisation de bois provenant de forêts gérées durablement

ACERBOIS-GLULAM

Les ensembles bois ECLATEC, à embase acier, sont conformes à la norme EN 40

Technique de fabrication

ECLATEC utilise le Mélèze, espèce issue de forêts de culture. Cette essence est particulièrement adaptée à la réalisation de mâts en lamellé collé.

Plusieurs étapes se suivent dans la fabrication des fûts :

- Réalisation d'avivés (planches de bois) issus du sciage des grumes.
- Stabilisation hygroscopique et thermique.
- Usinage d'entures, aboutage par encollage pour constituer les lamelles.
- Assemblage des lamelles afin de constituer une poutre répondant aux caractéristiques dimensionnelles et mécaniques recherchées.
- Après durcissement de la colle, le fût ainsi réalisé est raboté et tourné avant application de la lasure.

Traitements de finition

- Lasure à base de dispersions acrylates et résines alkyd.
Application en trois couches.
Rendu décoratif satiné.

- Saturation : imprégnation sans solvant.
Application en trois couches pour une protection en profondeur.
Aspect mat non filmogène.

Couleurs : Saule, Pin, Châtaigner, Noyer, Palissandre

Saule Pin Châtaigner Noyer Palissandre

Entretien

Il convient de prévoir l'application d'une couche d'entretien à intervalle régulier, en fonction des conditions d'exposition.

Fabrication d'un mât bois

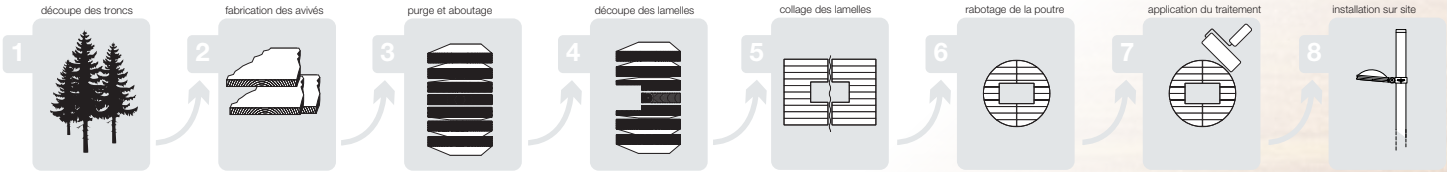

KIOWA

Repères prescripteurs

Mât bois cylindro-conique
Bois lamellé collé en mélèze
Hauteur totale : 4 m, 5 m et 6 m
Fût bois cylindro-conique, assemblage sur embase par emmanchement forcé vissé
Embase tubulaire en acier galvanisé
Ø 140 mm, hauteur 1,3 m pour mât de 4 m,
Ø 140 mm, hauteur 1,5 m pour mât de 5 m,
Ø 168 mm, hauteur 1,5 m pour mât de 6 m
Porte de visite pour raccordement électrique

Finitions

Parties métalliques : thermolaquage par poudrage polyester, couleur au choix
Chapeau de finition en acier galvanisé
Fût bois : teinte châtaignier lasuré satiné, autres nuances nous consulter

Interface de fixation

Hauteur 4 et 5 m :
Fixation par 4 scellements JT 16/14 x 300 mm sur entraxe 200 x 200 mm

Hauteur 6 m :
Fixation par 4 scellements JT 20/18 x 400 mm sur entraxe 300 x 300 mm

Interfaces mécaniques

Fixation par patin sur le mât

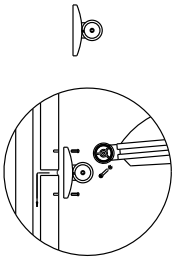

Fixation par embout top,
emmanchement Ø 60 x 100 mm

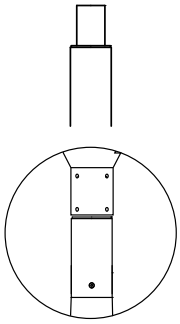

ALTAÏS

Repères prescripteurs

Mât bois conique à section octogonale
Bois lamellé collé en mélèze
Hauteur totale : 4 m, 5 m et 6 m
Assemblage du fût bois sur l'embase par emmanchement forcé vissé
Embase tubulaire de section carrée en acier galvanisé :
140 mm en acier galvanisé, hauteur 1,3 m pour mât hauteur 4 m ;
150 mm en acier galvanisé, hauteur 1,5 m pour mât hauteur 5 m ;
160 mm en acier galvanisé, hauteur 1,5 m pour mât hauteur 6 m
Porte de visite pour raccordement électrique

Finitions

Parties métalliques : thermolaquage par poudrage polyester, couleur au choix
Chapeau de finition en acier galvanisé
Fût bois : teinte châtaignier lasuré satiné, autres nuances nous consulter

Interface de fixation

Hauteur 4 et 5 m :
Fixation par 4 scellements JT 16/14 x 300 mm sur entraxe 200 x 200 mm

Hauteur 6 m :
Fixation par 4 scellements JT 20/18 x 400 mm sur entraxe 300 x 300 mm

Interfaces mécaniques

Fixation par patin sur le mât

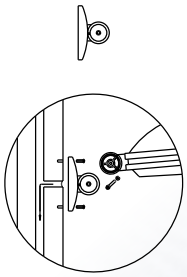

Fixation par embout latéral top

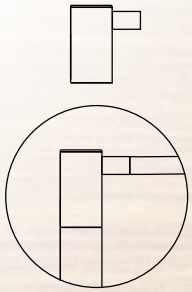

TOTEM

Repères prescripteurs

Mât bois cylindrique
Bois lamellé collé en mélèze
Hauteur totale :
4,7 m pour mât Ø 140 mm
6,7 m pour mât Ø 168 mm
Assemblage du fût bois sur l'embase par emmanchement forcé vissé
Embase tubulaire en acier galvanisé hauteur 1,5 m
Porte de visite pour raccordement électrique

Finitions

Parties métalliques : thermolaquage par poudrage polyester, couleur au choix
Chapeau de finition en aluminium
Fût bois : teinte châtaignier lasuré satiné, autres nuances nous consulter

Interface de fixation

Hauteur 4,7 m :
Fixation par 4 scellements JT 16/14 x 300 mm sur entraxe 200 x 200 mm

Hauteur 6,7 m :
Fixation par 4 scellements JT 20/18 x 400 mm sur entraxe 300 x 300 mm

Interfaces mécaniques

Fixation par patin sur le mât

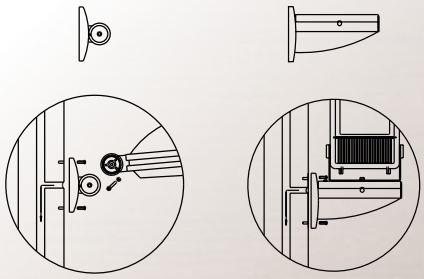

Fixation par bride sur le mât

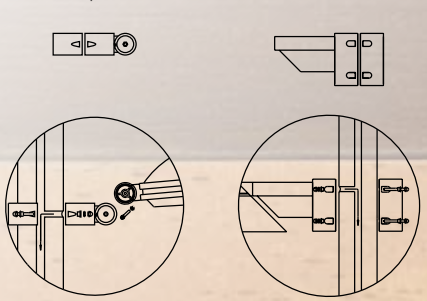

Stuff

Repères prescripteurs

Ensemble simple feu, double feu, console feu arrière
Fût bois cylindro-conique
Bois lamellé collé en mélèze
- hauteur de feu 5 m : Ø en pied : 140 mm, Ø en tête : 140 mm
- hauteur de feu 7 m : Ø en pied : 194 mm, Ø en tête : 150 mm
- hauteurs de feu 8 et 9 m : Ø en pied : 219 mm, Ø en tête : 150 mm
Embase tubulaire acier galvanisé, hauteur 1,5 m
Porte de visite pour raccordement électrique
Crosse aluminium saillies 500 mm, 1000 mm et 1500 mm, Ø 60 mm

Finitions

Parties métalliques : Thermolaquage par poudrage polyester
Teinte standard : RAL 9006
Fût bois : teinte châtaignier lasuré satiné, autres nuances nous consulter

Interface de fixation

Hauteur 5 m :
Fixation par 4 scellements JT 16/14 x 300 mm sur entraxe 200 x 200 mm

Hauteur 7 m, 8 m et 9 m :
Fixation par 4 scellements JT 20/18 x 400 mm sur entraxe 300 x 300 mm

Interfaces mécaniques

Fixation latérale du luminaire sur crosse Ø 60 mm

Fixation console feu arrière sur patin

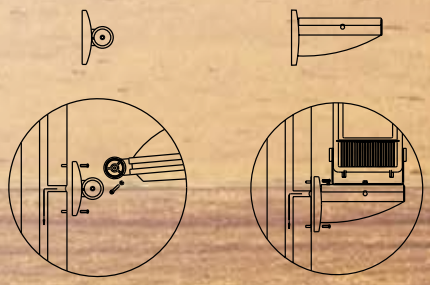

Sublimation, PIXEON

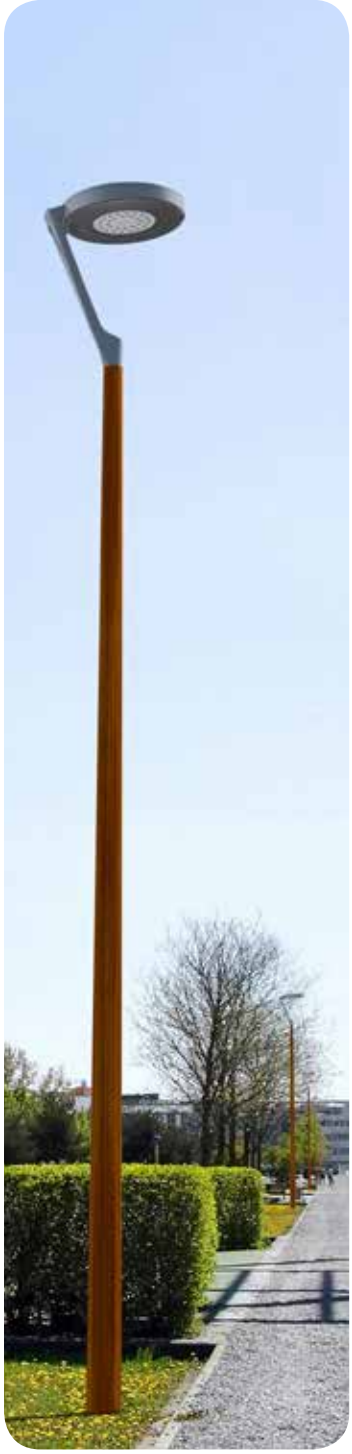

La **sublimation** permet d'appliquer sur des supports lisses une image ou une illustration avec une très grande précisions.
Après préparation mécanique et ou chimique des supports en acier et en aluminium
Application d'une peinture poudre polyester teinte selon décor souhaité ; Polymérisation
Sublimation par transfert des encres à chaud
Nombreuses teintes bois disponibles ; autres motifs, nous consulter.
Finitions de surface : Brillante, satinée, lisse et rugueuse
Décores applicables sur tube, tronconique, carré, rectangle
Mât jusqu'à 16 m
Remarque : Les semelles ne sont pas sublimées mais peintes dans la teinte de base.

Douglas Rugueux-DG18N01

Douglas-DG08G01

Acacia Rugueux-DG17A01

Merisier Rugueux-DG17G01

Loupe-DG07D01

Hêtre-DG08AB6

Noyer-DG07B01

Noyer Sombre-DG07AB5

Chêne Rugueux-DG18P01

Chêne Rugueux-DG17F01

Chêne Doré-DG08AB1

Acajou-DG02AB5

PIXEON, sublimation

Le procédé **PIXEON** permet de fixer des reproductions de photographies ou d'illustrations sur les dossiers assises de bancs et banquettes et sur les corbeilles et jardinières des gammes CEANO, CEANA et DROP.

Ces propositions graphiques visent à interpeller sans provoquer, à repousser la morosité ambiante, à tonifier le paysage urbain et ainsi à contribuer à la création d'ambiances heureuses. Autres motifs, nous consulter.

La résistance de la finition PIXEON au vieillissement et aux agressions mécaniques est avérée, ce principe étant mis en œuvre par GHM depuis des années dans son offre à destination d'usages urbains.

Grands Smileys

Regard

Cuir

Evasion

Ambiance sucrée

Joie

Île aux enfants

Sourire

Récréation

Grands Smileys

Petits Smileys

CEANO Pixéon

Banc simple

Piètement en fonte métallisée peint.
Motifs standards aux choix.

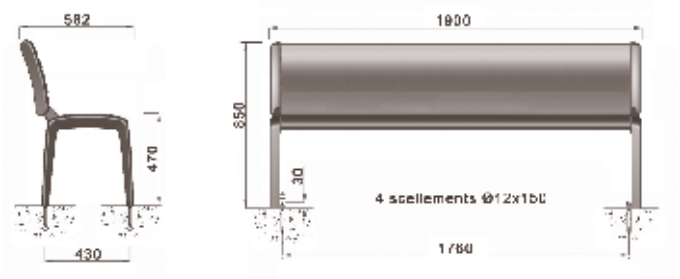

Banquette

Piètement en fonte métallisée peint.
Motifs standards aux choix.

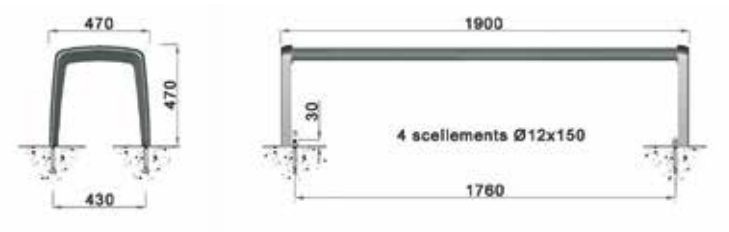

CEANA Pixéon

Banc simple

Piètement en fonte métallisée peint.
Motifs standards aux choix.

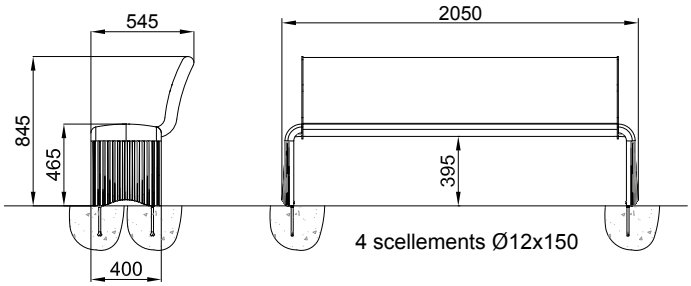

Banquette

Piètement en fonte métallisée peint.
Motifs standards aux choix.

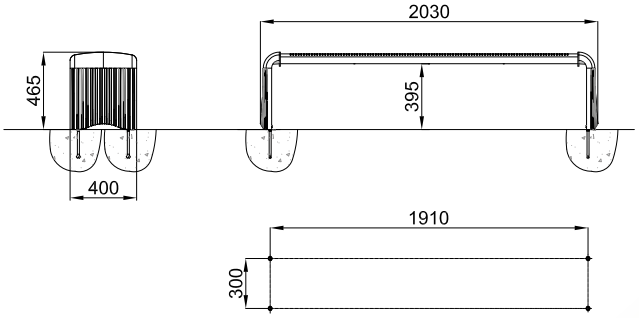

CEANO Pixéon

Corbeille de propreté

Contenance 50 L
Corps en acier galvanisé peint.
Pieds en fonte métallisée peints.
Porte latérale en acier galvanisé peinte.
Motifs standards aux choix.
Fermeture serrure inox.
Bac en acier.
RAL 9007

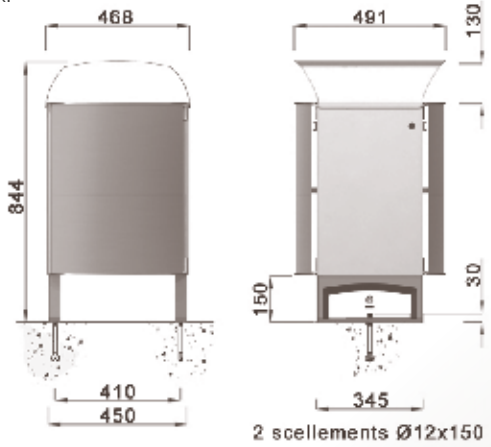

Jardinière

850 : Contenance 300 L.
1200 : Contenance 450 L.
Jardinière acier galvanisé peinte.
Motifs standards aux choix.
Bac en acier.

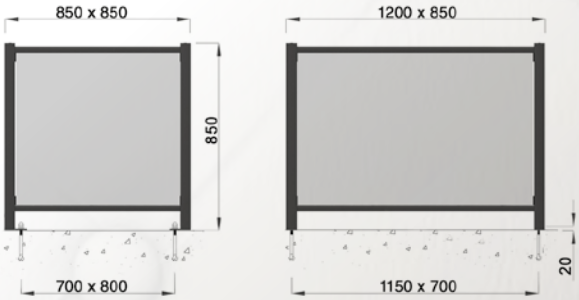

DROP Pixéon

Corbeille de propreté

Contenance 50 L
Corbeille de propreté
avec cendrier intégré.
Corps en acier galvanisé peint.
Motifs standards aux choix.
bac principal etcendrier en acier galvanisé.
Couvercle en acier sur charnière.
Fermeture serrure inox.

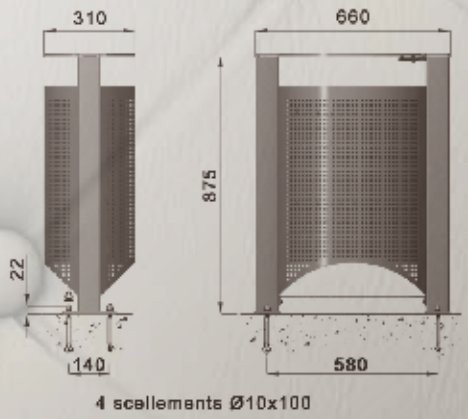

Procédé **STRIUM**

Le procédé STRIUM innove résolument.

Associé à une large gamme de mobilier, STRIUM apporte en ville une dimension décorative inédite et résolument contemporaine. Par cette touche heureuse, STRIUM facilite l'intégration du mobilier dans l'espace urbain.

Le procédé STRIUM est mis en oeuvre en sortie de ligne de fabrication, dans les ateliers de GHM.

Il s'applique aux mâts, colonnes, bornes et potelets de sections cylindriques et cylindro-coniques en acier et en acier inoxydable. Jusqu'à six formes sont proposées selon le type de produit.

STRIUM préserve bien entendu la résistance des produits.
Il constitue également une solution élégante et durable contre les graffiti et l'affichage sauvage.

Mâts **STRIUM**

Repères prescripteurs

Candélabres de section cylindro-conique, monobloc, en acier galvanisé

Finitions

Texture obtenue par formage à froid, sans ajout ni enlèvement de matière, sur une hauteur de 0,4 m à 6,40 m, selon Ø en tête de mât et choix esthétique.
Sur mâts, 2 motifs en standard :

- HELIX
- CAPITAN

Interface de fixation

Fixation : 4 scellements Ø 14 ou Ø 18 mm, selon modèle de mât.
Entraxe : 200*200 mm ou 300*300 mm, selon modèle de mât.
Hauteur de mât : 4 m à 8 m.
Fixation du luminaire :
- en top de mât : Ø 60 mm, Ø 62 mm, Ø 76 mm ou Ø 89 mm, Lg 100 mm.
- crosse : selon modèle de crosse.

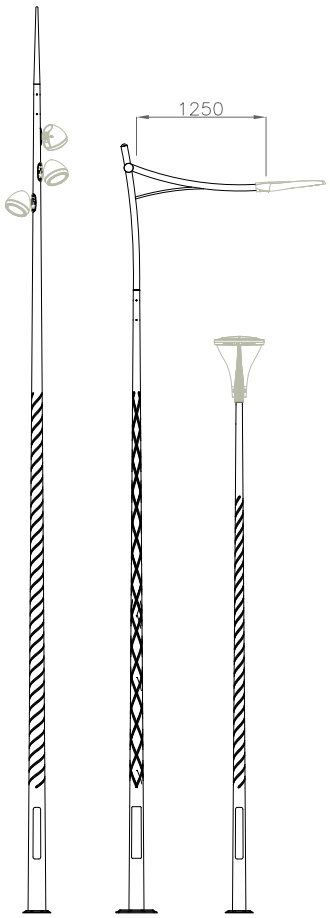

HELIX

CAPITAN

Mobilier STRIUM

Bornes fixes

Ø 159 mm.
Hauteur : 700 mm.

Acier électrozingué peint.
Option : inox brossé.

Chapeau plat ou bombé.

3 motifs disponibles :
- Capitan
- Helix
- Traid

Potelets fixes ou amovibles-fusible

Ø 76 et Ø 89 mm.
Hauteur : 1100 mm.

Acier galvanisé peint.
Option : inox brossé.

Chapeau plat ou bombé.

6 motifs disponibles :
- Quadro
- Capitan
- Vario
- Helix
- Hexa
- Traid

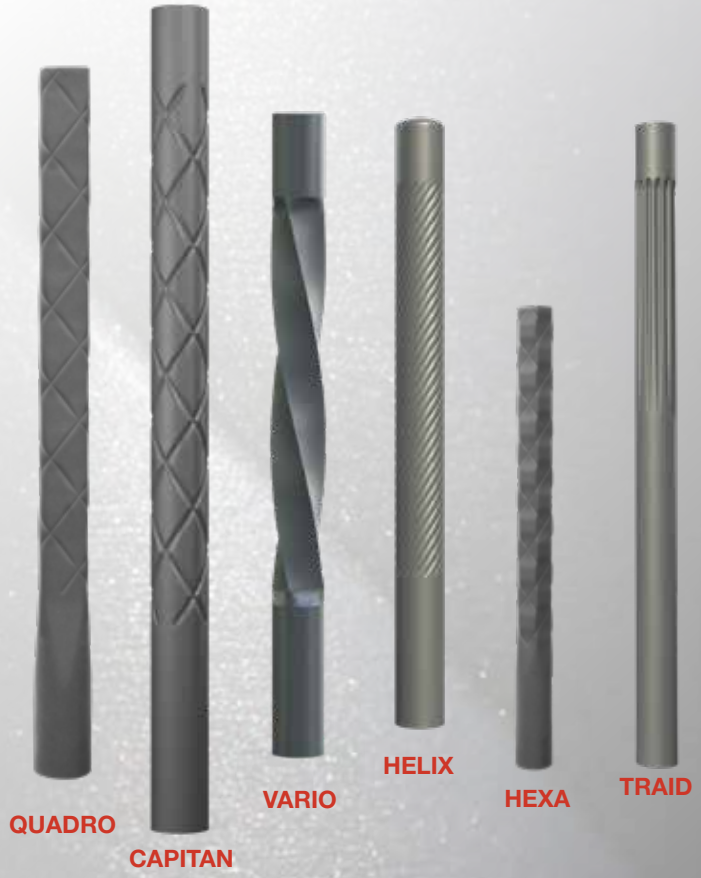

Barrières fixes

Ø 76 mm.
Hauteur : 1100 mm.
Largeur : 1300 mm

Acier électrozingué peint.

Chapeau plat ou bombé.

6 motifs disponibles sur potelets :
- Quadro
- Capitan
- Vario
- Helix
- Hexa
- Traid

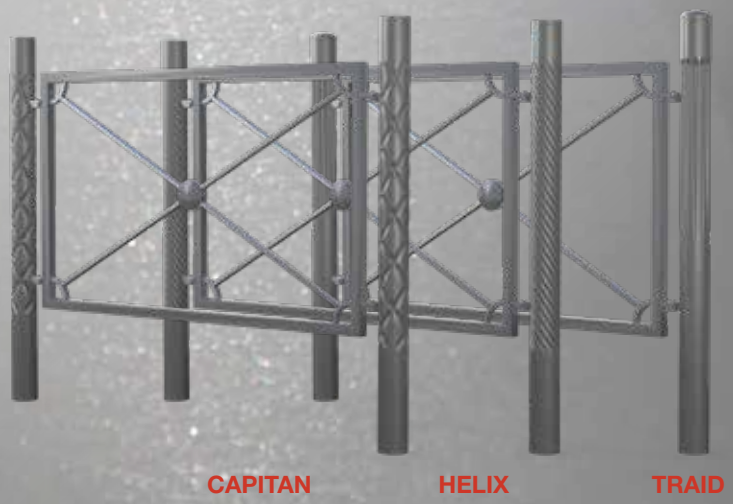

Votre contact :

Rue Antoine Durenne
52220 Sommevoire, France
Tél. : 03 25 55 43 21
www.ghm.fr

41 rue Lafayette CS 20069 Maxéville
54528 Laxou cedex, France
Tél. : 03 83 39 38 00
www.eclatec.com

Toute reproduction de ce document est interdite sans l'autorisation préalable écrite d'ECLATEC - Copyright ECLATEC 2018 - Document et photographies non contractuels. La description des appareils ainsi que les cotes mentionnées ne sont données qu'à titre indicatif et ne sauraient constituer un engagement pour notre société qui se réserve le droit d'y apporter sans préavis toutes les modifications qu'elle jugera nécessaires.
Service Communication Eclatec - édition 11/2018 - Crédits photographiques : ©Eclatec, ©Fotolia, ©istockphoto, ©Shutterstock

Edition
11/2018