ZENDA

Design luminaire : ECLATEC

ZENDA

Design luminaire : ECLATEC

ZENDA signe une trilogie magique :

De jour, l'équilibre et la légèreté de son trait suggèrent un message discret et efficace, comme un rappel résolument contemporain.

De nuit, le passant place toute sa confiance dans la voie rassurante de ses alignements, comme si **ZENDA** fléchait son itinéraire.

ZENDA enfin constitue la synthèse aboutie entre les performances techniques de l'éclairage à LED et la plastique qu'ouvre la technologie.

ZENDA reçoit au choix 21 ou 30 LEDs, deux températures de couleur, des puissances ajustables et trois distributions (éclairement circulaire large ECL, éclairement route étroite ERE, éclairement route large ERL).

SOURCE ZENDA

HOTEL DE VILLE

ZENDA

ZENDA

DESCRIPTIF

- Corps en fonderie d'aluminium injecté
- Finition par thermolaquage polyester, teintes au choix
- IP 66
- Source **ZENDA** à lentilles **UNILENS**
- Températures moyennes de couleur standard : 3000 K ou 4000 K
- IK 10 - 40 Joules
- Classe I ou II
- Précâblage du luminaire en usine
- Luminaire éligible aux Certificats d'Économie d'Énergie

ÉTANCHÉITÉ

- Degré d'étanchéité IP 66 selon norme EN 60 529
- Joint en silicone extrudé
- Passe-fil
- Respiration du luminaire par filtre à charbon actif

REPÈRES CITOYENS

- Bilan matière : Aluminium 82%, Acier 6%, Plastique 7%, Autres 5%
- Conforme à la directive européenne RoHS
- Taux de recyclabilité élevé

CONFORMITÉ À L'ARRÊTÉ « LIMITATION DES NUISANCES LUMINEUSES » DU 27 DÉCEMBRE 2018 [hors zones de restriction spécifiques] :

Toutes versions du luminaire Zenda :

- ULR du luminaire à inclinaison 0° : 0%
- Inclinaison maximale du luminaire permettant un ULR < 4% : 10°
- Code de Flux CIE n°3 : supérieur à 95 %
- Températures de couleur : 3000 K ; autres sur demande (délais)
- Densité surfacique déterminée par le bureau d'études ECLATEC après analyse des données du projet
- Lumière intrusive :
  - préconisations d'installation permettant de définir l'intrusion lumineuse
- Fourniture par flashcode de l'ensemble des informations obligatoires nécessaires au gestionnaire

ZENDA LUMINAIRE

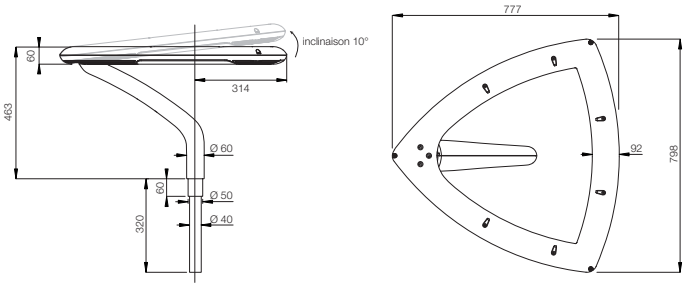

ZENDA APPLIQUE

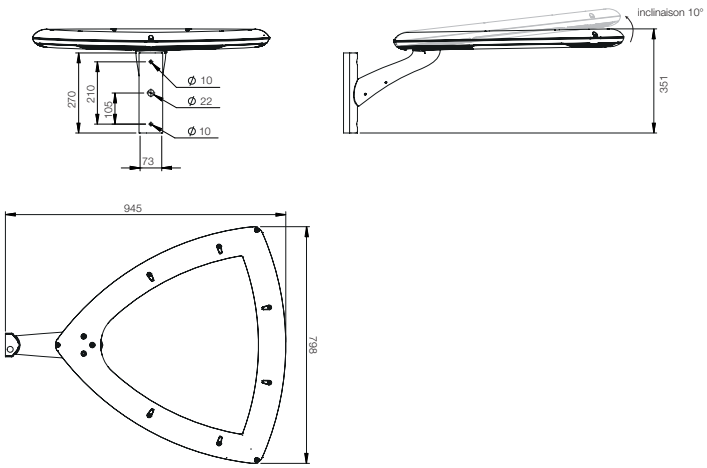

DISTRIBUTIONS PHOTOMÉTRIQUES

ZENDA ECL

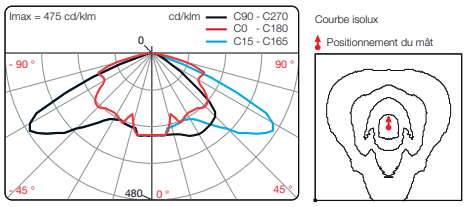

ZENDA ERE

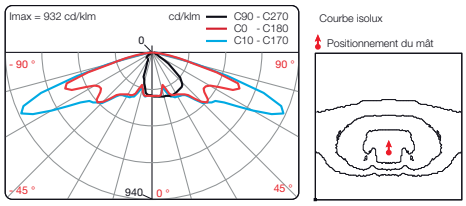

INTERFACES MÉCANIQUES

- Fixation pénétrante pour mât Ø 60 / 62 mm
- Embout latéral top pour mât Ø 60 / 62 mm
- Applique sur mât avec patin
- Applique murale avec patin
- Luminaire incliné à 0° ou 10°

Inclinaison 0°

Inclinaison 10°

Applique sur mât avec patin

Embout latéral top

POINTS CLÉS

		ZENDA
Montage		Pénétrant pour mât Ø 60 / 62 mm, sur patin et applique murale
Dimensions	**Prof.** **Larg.** **Haut.**	777 mm 798 mm 463 mm
Poids		12,3 kg
SCx		0,07 m²
Source		ZENDA
Maintenance		Accès direct aux barrettes Leds après dépose des vasques, et aux alimentations après dépose du capot
Lentilles et distributions		**UNILENS** : ERE, ERL, ECL
OPTIONS	**Courant ajustable**	○
	DALI (construction)	○
	CA5 (programmation usine)	○
	FC (programmation usine)	Compatible avec options courant ajustable, CA5 ou DALI
	DE + COM (réglable sur site)	○
	DEDP (réglable en pied de mât)	○
	REP + CA2P (réglable en pied de mât)	○

Légende :

● Série ○ Option – Non disponible

E/**L**/**P** : Eclairement/Luminance/Projection, **R**/**C**/**T**/**F**/**P** : Route/Circulaire/Trottoir/Faisceau/Passage piéton, **E**/**S**/**L**/**A**/**D**/**G** : Etroite/Standard/Large/Asymétrique/Droite/Gauche, **REP :** Courant Réglable en pied de mât, **CA2P :** Calculateur d'Abaissement 2 plages, réglable en pied de mât, **CA5 :** Calculateur d'Abaissement 5 plages, **DE :** Détecteur de présence, **DE + COM :** Détection communicante sans fil, **DEDP :** Détecteur de présence Déporté réglable en pied de mât, **DALI :** Compatible avec le protocole DALI, **FC :** Flux Compensé

MAINTENANCE

Ouverture et fermeture

Ouverture par vis

Maintenance de l'appareillage

Accès direct aux alimentations après dépose du capot

Maintenance des barrettes LED

Accès direct après dépose des vasques

ZENDA • PROPOSITIONS D'ENSEMBLES

ECLATEC

41 rue Lafayette, CS 20069 Maxéville
54528 Laxou cedex, France
Tél : +33 (0)3 83 39 38 00
www.eclatec.com

Edition
07/2019

Toute reproduction de ce document est interdite sans l'autorisation préalable écrite d'ECLATEC - Copyright ECLATEC 2019 - Document et photographies non contractuels. La description des appareils ainsi que les cotes mentionnées ne sont données qu'à titre indicatif et ne sauraient constituer un engagement pour notre société qui se réserve le droit d'y apporter sans préavis toutes les modifications qu'elle jugera nécessaires.
Service Communication Eclatec - Crédits photographiques : ©Eclatec, ©iStock, ©Fotolia, ©Shutterstock, B.Prud'homme